TRANSPALETA ELEP

Transpaleta eléctrica

Características

Transpaleta totalmente eléctrica con ruedas estabilizadoras para dar una mayor estabilidad en el transporte de la mercancía.
Ideal para trabajar en espacios reducidos como camiones, supermercados, pequeños almacenes…. Entre sus funciones encontramos su uso con el timón vertical que facilita el trabajo en lugares donde hay poco espacio para maniobrar.
Equipada con batería de litio extraíble y cargador externo, que permite cargar la batería fuera de la máquina y de este modo se puede seguir usando la máquina si se dispone de segundo equipo de batería.

Datos técnicos

- **Dimensiones**:
  Altura elevación máx.: 200 mm
  Altura elevación mín.: 85mm
  Ancho total: 550 mm
  Altura total: 1120 mm
  Longitud Total: 1543 mm
  Horquillas: 1150 x 540 mm
  Anchura pasillo (europalet): 1810 mm
- **Batería**: Li-Ion 24V/28Ah.
- **Capacidad de carga**: 1500kg.
- **Centro de carga**: 600kg.
- **Sistema elevador y propulsor**: Eléctrico.
- **Radio de giro**: 1355 mm.
- **Motor**:
  Traslación: 0,75Kw.
  Elevación: 0,80Kw.
- **Velocidad tracción con/sin carga**: 4,2/4,5 km/h
- **Gradabilidad con/sin carga**: 5/10 %
- **Peso**: 138 kg

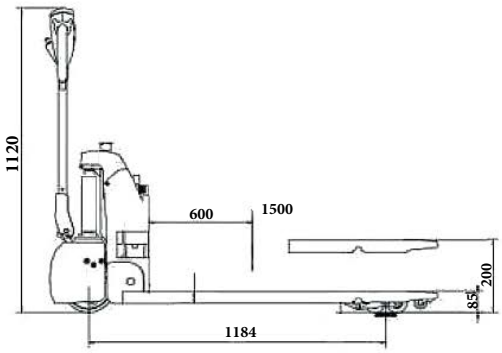

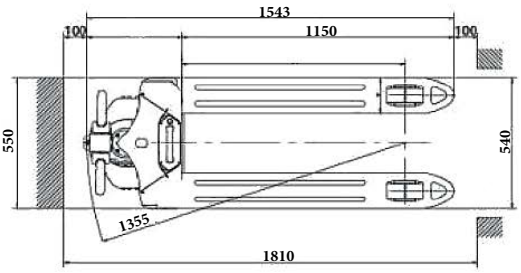

unipack
United Packing Company, S.A.

United Packing Company S.A. - Pol. Ind. Mijares- C/ Industria, 29 - 12550 Almassora (Castellón) - Tel: (+34) 964 20 11 00
info@unipack.es -- http://www.unipack.es