CE-SEMI

Formadora de cajas semiautomática

Características

El modelo CE-Semi es una formadora de cajas semiautomática en la que se coloca manualmente la caja plana del almacén integrado en la máquina. Después se realiza la colocación, por medio de de dos plegadoras neumáticas con solapa, plegadas en la parte inferior y retenidas. Después de esto, puede llenar fácilmente la caja sin que se caiga. Al accionar el botón pulsador o el pedal, la caja se transporta neumáticamente desde la formadora a una precintadora conectada.

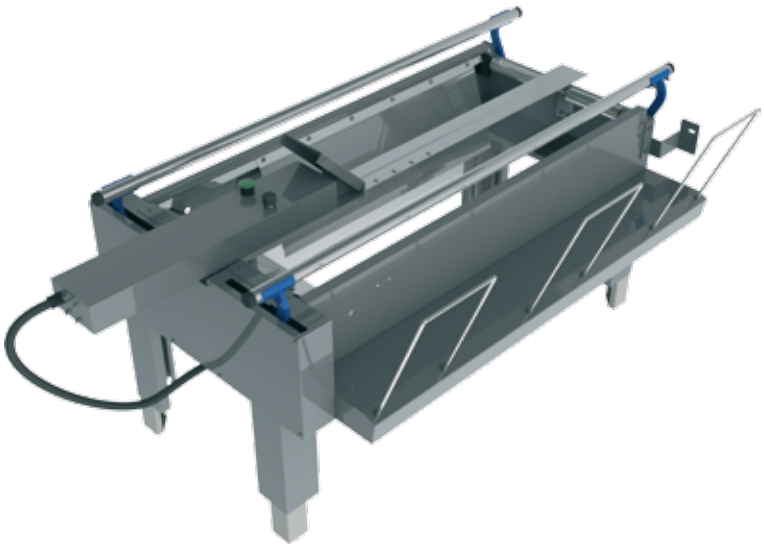

Datos técnicos

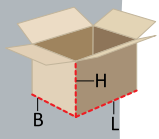

	MIN.	MAX.
L	200 mm	600 mm
B	180 mm	480 mm
H	1)	1)

1)Depende de la precintadora.

- **Velocidad de transporte**: Depende de la precintadora
- **Temperatura de funcionamiento**: +5 hasta +40°C.
- **Conexión**: 6 bar ± 1 bar.
- **Altura de trabajo/altura de salida de la caja**: 600-700 mm.
- **Peso de la máquina**: 80 kg.
- **Capacidad de trabajo**: Max. 400 cajas/hora.

Accesorios Opcionales

- Dimensiones divergentes bajo pedido.
- Ajustes si es técnicamente posible bajo pedido.

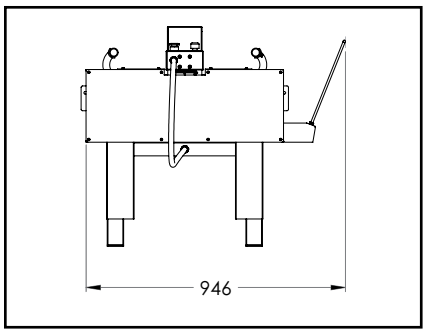

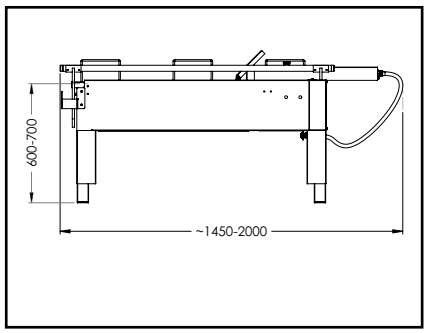

unipack
United Packing Company, S.A.

United Packing Company S.A. - Pol. Ind. Mijares- C/ Industria, 29 - 12550 Almassora (Castellón) - Tel: (+34) 964 20 11 00
info@unipack.es -- http://www.unipack.es